DTP LIPO CHARGER　CHG-102AY
BQ2057WSN（TI）使用

リチュウムポリマー電池の専用充電器です。2 セルのみ充電可能です。

主要部品

充電用 IC(BQ2057WSN)を採用。

AC アダプター（MJ-179PH）と入力パットにより電源供給ができます。電池接続用に JST 型 3P が実装、出力用に JST 型 2P となっております。

LED 点灯時　充電中　LED 消灯時　充電完了

仕様：入力電圧範囲：8.5VDC～9.5VDC

出力電圧：8.4V（無負荷時）　出力電流：450mA

温度検出：セル温度９０℃以上でシャットダウン

動作温度：－20℃～５０℃

寸法図

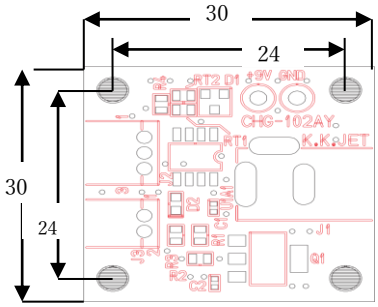

記号	品名	備考
U1A	充電用 IC	BQ2057WSN
J1	DC 入力	MJ-179PH
J2	JST コネクター	S3B-PH-K-S
J3	JST コネクター	S2B-PH-K-S
D1	ダイオード	ZHCS1000
D2	LED	緑色
Q1	トランジスタ	FZT788B
C1	積セラ(1608)	0.1μF
C2	積セラ(1608)	1.0μF
R1	抵抗(1608)	1KΩ
R2	抵抗(0603)	0.2Ω
R3、RT1	抵抗(1608)	2KΩ
R4	抵抗(1608)	5KΩ
RT2	抵抗(1608)	3.9KΩ

回路図

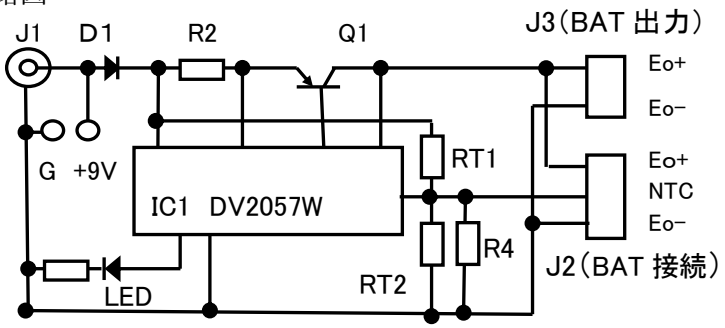

使用上の注意：DTP　LIPO 専用充電器になります。充電時逆接を絶対にしないでください。容量の違う電池を同時に充電しないでください。

充電中はバッテリーから目を離さない。充電は燃えやすいものが近くにない場所で、周囲に延焼するものを近くに置かないでください。充電は風通しの良い日陰など涼しい場所で行ってください。

充電中にリチュウムポリマーが膨れ始めたら

充電器の設計ミスがあった場合や LIPO バッテリーの状態によっては、充電中に膨らみが始まることがあります。もしバッテリーが膨らみ始めた場合は直ちに充電を中止してください(そのままの状態で充電し続けると破裂や発火、爆発を起こす恐れがあります。)また、いったん膨らみ始めたバッテリーは充電を停止してもさらに膨らみ続ける場合がありますので、バッテリーを屋外の安全な場所に出し様子を見て下さい。

※膨らんだバッテリーは絶対に使用しないでください。

万が一発火した場合は、砂をかけて消火してください。絶対に水はかけないでください。

破裂により飛散物が体に付着した場合は乾いたタオルで拭き取った後、医師の診断を受けてください。