目 型番目次/Photo INDEX
1 プラスチックケース
2 防水・防塵樹脂ボックス
3 防水・防塵 アルミ/ステンレスボックス
4 端子ボックス
5 アルミサッシケース
6 アルミフレームケース
7 フリーサイズケース
8 メタルケース
9 ラックケース/サブラック
10 棚板/ラックパネル
11 電池ボックス/ホルダー
12 アクセサリー/シールド/熱対策部品
13 機構材
14 カスタム製品
技 技術資料
価 標準価格表

EP・EPH SERIES

●製品のCADデータはホームページよりダウンロード可能です。

EP型EIAラックパネル

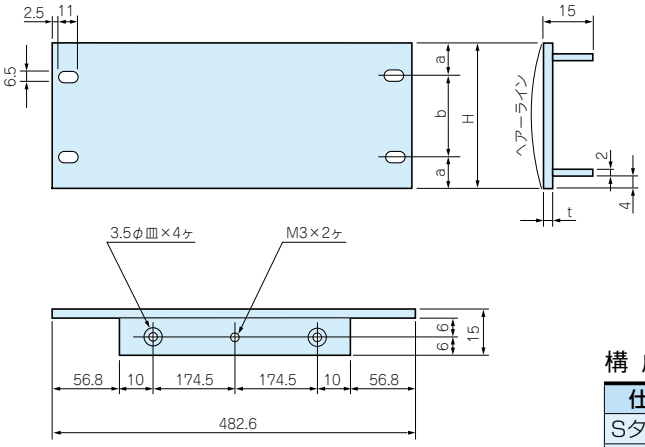

構成内容

仕様	名称	材質	色／表面処理
Sタイプ	シルバーラックパネル	A6063S－T5	ヘアーラインシルバーアルマイト
Bタイプ	黒ラックパネル	A6063S－T5	ヘアーライン黒アルマイト

機種内容 標準価格 価－11P

●EPシリーズご注文の際は必ず、型番末尾□にS、Bの色仕様をつけて下さい。

型番	H	a	b	t	取付穴(片側)	自重(kg)
EP－3－ 44□	44	6.1	31.8	3.0	2	0.21
EP－3－ 88□	88	5.9	76.2	3.0	2	0.38
EP－3－133□	132.5	37.7	57.1	3.0	2	0.54
EP－3－177□	177	37.7	101.6	3.0	2	0.72
EP－3－222□	221.5	37.75	146	3.0	2	0.93

EPH型EIA取手付ラックパネル

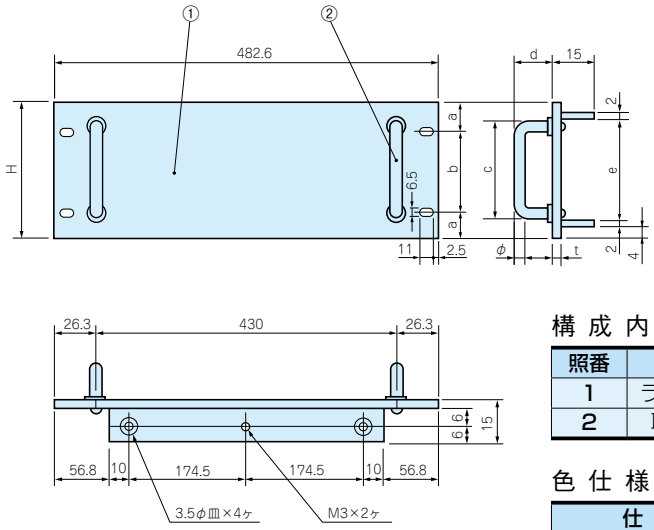

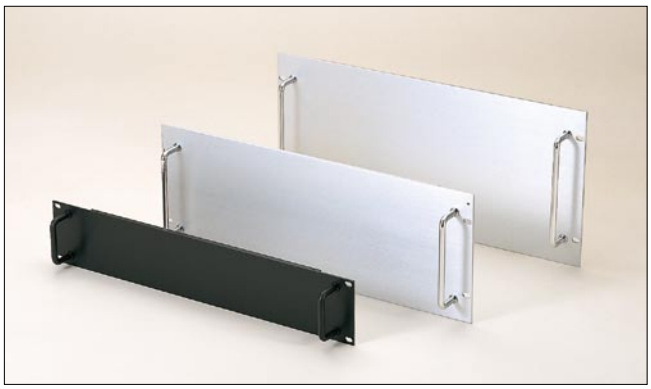

構成内容

照番	名称	個数	材質	色／表面処理
1	ラックパネル	1	A6063S－T5	ヘアーラインアルマイト
2	取手	2	A5056S	みがきアルマイト

●取手には座金が付属されています。

色仕様

仕様	ラックパネル色	取手色
Sタイプ	シルバー	クローム色
Bタイプ	黒	黒

機種内容 標準価格 価－11P

●EPHシリーズご注文の際は必ず、型番末尾□にS、Bの色仕様をつけて下さい。

型番	H	a	b	c	d	e	t	φ	自重(kg)
EPH－3－ 44□	44	6.1	31.8	32	26	32	3	6	0.23
EPH－3－ 88□	88	5.9	76.2	68	36	76	3	8	0.41
EPH－3－133□	132.5	37.7	57.1	108	36	120.5	3	8	0.60
EPH－3－177□	177	37.7	101.6	128	36	165	3	8	0.82
EPH－3－222□	221.5	37.75	146	158	36	209.5	3	8	0.94