JP・JPH SERIES

●製品のCADデータはホームページよりダウンロード可能です。

JP型JISラックパネル

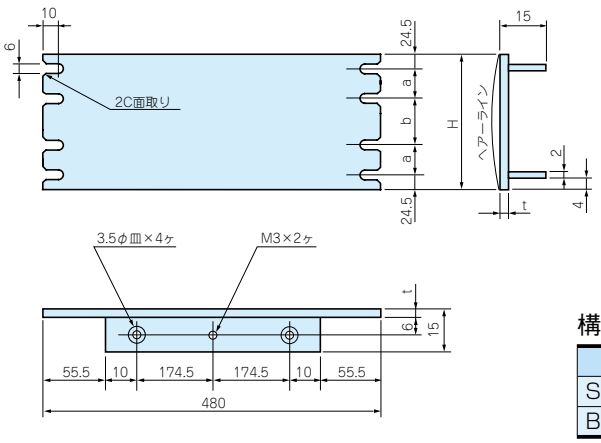

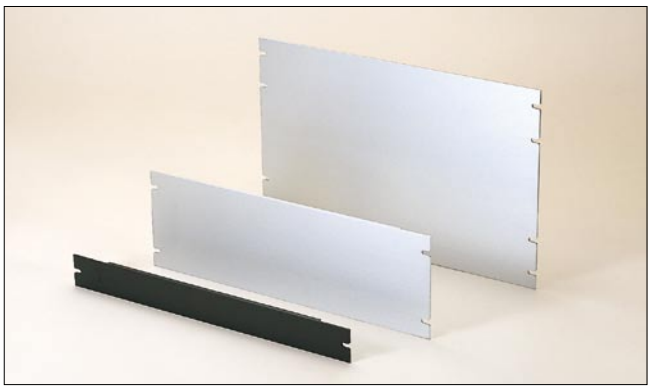

構成内容

仕様	名称	材質	色／表面処理
Sタイプ	シルバーラックパネル	A6063S－T5	ヘアーラインシルバーアルマイト
Bタイプ	黒ラックパネル	A6063S－T5	ヘアーライン黒アルマイト

機種内容 標準価格 価－22P

●JPシリーズご注文の際は必ず、型番末尾□にS、Bの色仕様をつけて下さい。

型番	H	a	b	t	取付穴（片側）	自重（kg）
JP－3－ 49□	49	－	－	3	1	0.23
JP－3－ 99□	99	50	－	3	2	0.42
JP－3－149□	149	100	－	3	2	0.63
JP－3－199□	199	50	50	3	4	0.84
JP－3－249□	249	50	100	3.5	4	1.1
JP－3－299□	299	50	150	3.5	4	1.4

JPH型JIS取手付ラックパネル

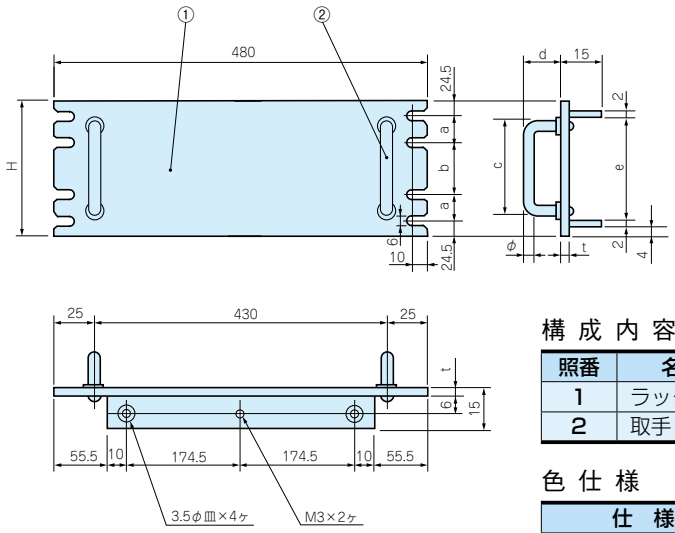

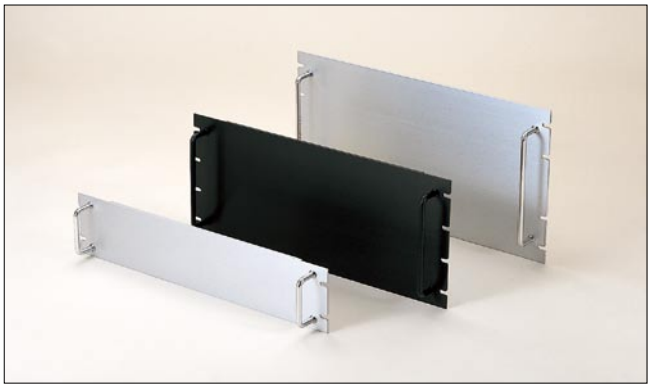

構成内容

照番	名称	個数	材質	色／表面処理
1	ラックパネル	1	A6063S－T5	ヘアーラインアルマイト
2	取手	2	A5056S	みがきアルマイト

●取手には座金が付属されています。

色仕様

仕様	ラックパネル色	取手色
Sタイプ	シルバー	クローム色
Bタイプ	黒	黒

機種内容 標準価格 価－22P

●JPHシリーズご注文の際は必ず、型番末尾□にS、Bの色仕様をつけて下さい。

型番	H	a	b	c	d	e	t	φ	自重（kg）
JPH－3－ 49□	49	－	－	32	26	37	3	6	0.24
JPH－3－ 99□	99	50	－	78	36	87	3	8	0.44
JPH－3－149□	149	100	－	118	36	137	3	8	0.67
JPH－3－199□	199	50	50	158	36	187	3	8	0.86
JPH－3－249□	249	50	100	188	36	237	3.5	8	1.22
JPH－3－299□	299	50	150	188	36	287	3.5	8	1.47