目 型番目次/Photo INDEX
1 プラスチックケース
2 防水・防塵樹脂ボックス
3 防水・防塵 アルミ/ステンレスボックス
4 端子ボックス
5 アルミサッシケース
6 アルミフレームケース
7 フリーサイズケース
8 メタルケース
9 ラックケース/サブラック
10 棚板/ラックパネル
11 電池ボックス/ホルダー
12 アクセサリー/シールド/熱対策部品
13 機構材
14 カスタム製品
技 技術資料
価 標準価格表

OH・KH SERIES

OH型アルミ取手

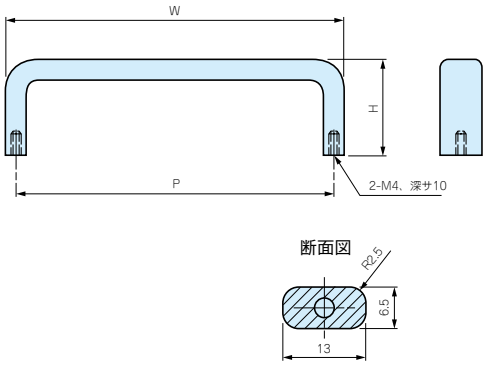

構成内容

照番	名称	個数	材質	色／表面処理
1	取手	1	A6063S－T5	みがき・梨地アルマイト
ー	ナベM4×10	2	鉄	三価クローメイト
ー	スプリングワッシャー	2	鉄	三価クローメイト

色仕様

仕様	色／表面処理
Sタイプ	化学研磨アルマイト
Bタイプ	化学梨地ブラックアルマイト
※Kタイプ	化学梨地シルバーアルマイト

※KタイプはOH-100、-120、-140、-170の4機種のみの展開ですのでご注意下さい。

機種内容 標準価格 価－43P

2本1組

型番	P	W	H	単位個数
OH－ 55□	55	61.5	30	2
70□	70	76.5	30	2
85□	85	91.5	30	2
100□	100	106.5	30	2
120□	120	126.5	30	2
140□	140	146.5	30	2
170□	170	176.5	30	2

●OHシリーズのご注文の際は必ず末尾□にS、B、Kの色仕様をつけてください。

KH型角度付アルミ丸棒取手

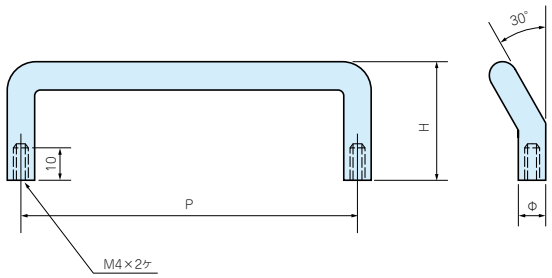

構成内容

照番	名称	個数	材質	色／表面処理
1	取手	1	A5056S	みがきアルマイト
ー	ナベM4×10	2	鉄	三価クローメイト
ー	スプリングワッシャー	2	鉄	三価クローメイト

色仕様

仕様	色／表面処理
Sタイプ	化学研磨アルマイト
Bタイプ	化学梨地ブラックアルマイト

機種内容 標準価格 価－24P

2本1組

型番	P	H	φ	単位個数
KH－ 70S	70	32	8	2
KH－ 70B	70	32	8	2
KH－100S	100	32	8	2
KH－100B	100	32	8	2