目 型番目次/Photo INDEX
1 プラスチックケース
2 防水・防塵樹脂ボックス
3 防水防塵 アルミ/ステンレスボックス
4 端子ボックス
5 アルミサッシケース
6 アルミフレームケース
7 フリーサイズケース
8 メタルケース
9 ラックケース/サブラック
10 棚板/ラックパネル
11 電池ボックス/ホルダー
12 アクセサリー/シールド/熱対策部品
13 機構材
14 カスタム製品
技 技術資料
価 標準価格表

KPY・KP SERIES

●製品のCADデータはホームページよりダウンロード可能です。

KPY型EIA放熱穴付ラックパネル

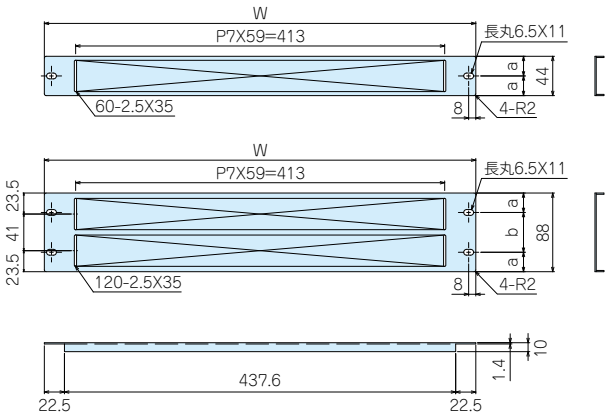

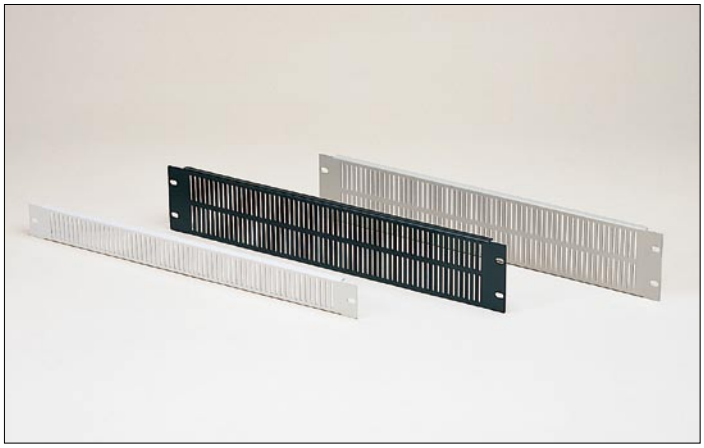

構成内容

名　称	材　質	色／表面処理
放熱穴付ラックパネル	SPCCt1.4	ライトグレー・ベージュ(5Y7/1)・黒半つや塗装

色仕様

仕　様	色
Gタイプ	ライトグレー(5Y8/0.5)
Aタイプ	ベージュ(5Y7/1)
Bタイプ	黒半つや

機種内容 標準価格 価－24P

●KPYシリーズご注文の際は必ず、型番末尾□にG又はA、Bの色仕様をつけて下さい。

型　番	W	H	a	b	取付け穴（片側）	自重（kg）
KPY－44□	482.6	44	22	—	1	0.25
KPY－88□	482.6	88	21.75	44.5	2	0.43

KP型EIA放熱穴付ラックパネル

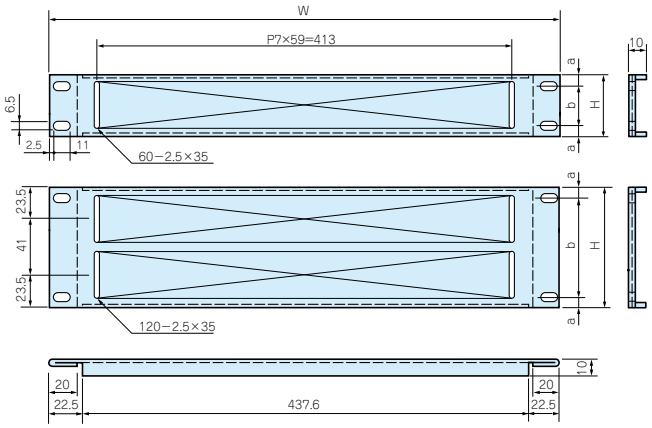

構成内容

名　称	材　質	色／表面処理
KP放熱穴付ラックパネル	SPCC t1.4	ベージュ(5Y 7/1)・黒半つや塗装

機種内容 標準価格 価－24P

型　番	W	H	a	b	取付穴(片側)	色	自重(kg)
KP－44A	482.6	44	6.1	31.8	2	ベージュ	0.28
KP－44B	482.6	44	6.1	31.8	2	黒	0.28
KP－88A	482.6	88	5.9	76.2	2	ベージュ	0.45
KP－88B	482.6	88	5.9	76.2	2	黒	0.45

KP型JIS放熱穴付ラックパネル

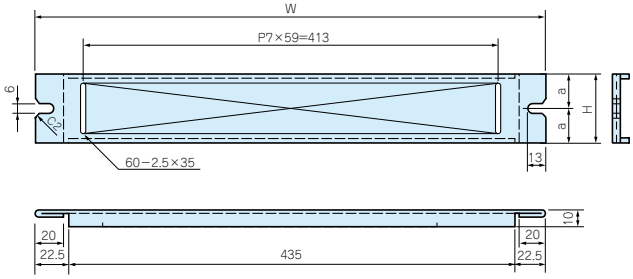

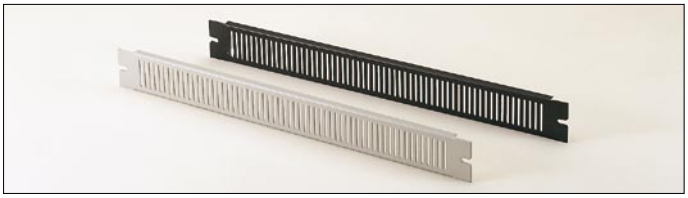

構成内容

名　称	材　質	色／表面処理
KP放熱穴付ラックパネル	SPCC t1.4	ベージュ(5Y 7/1)・黒半つや塗装

機種内容 標準価格 価－24P

型　番	W	H	a	取付穴(片側)	色	自重(kg)
KP－49A	480	49	24.5	1	ベージュ	0.28
KP－49B	480	49	24.5	1	黒	0.28